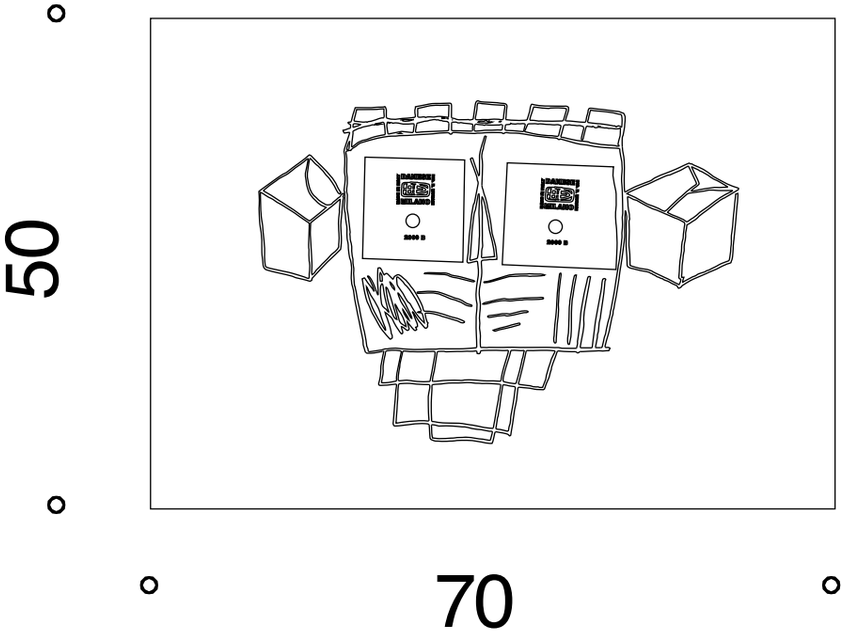
50
70